県立大学中期目標策定等に関するスケジュール（案）
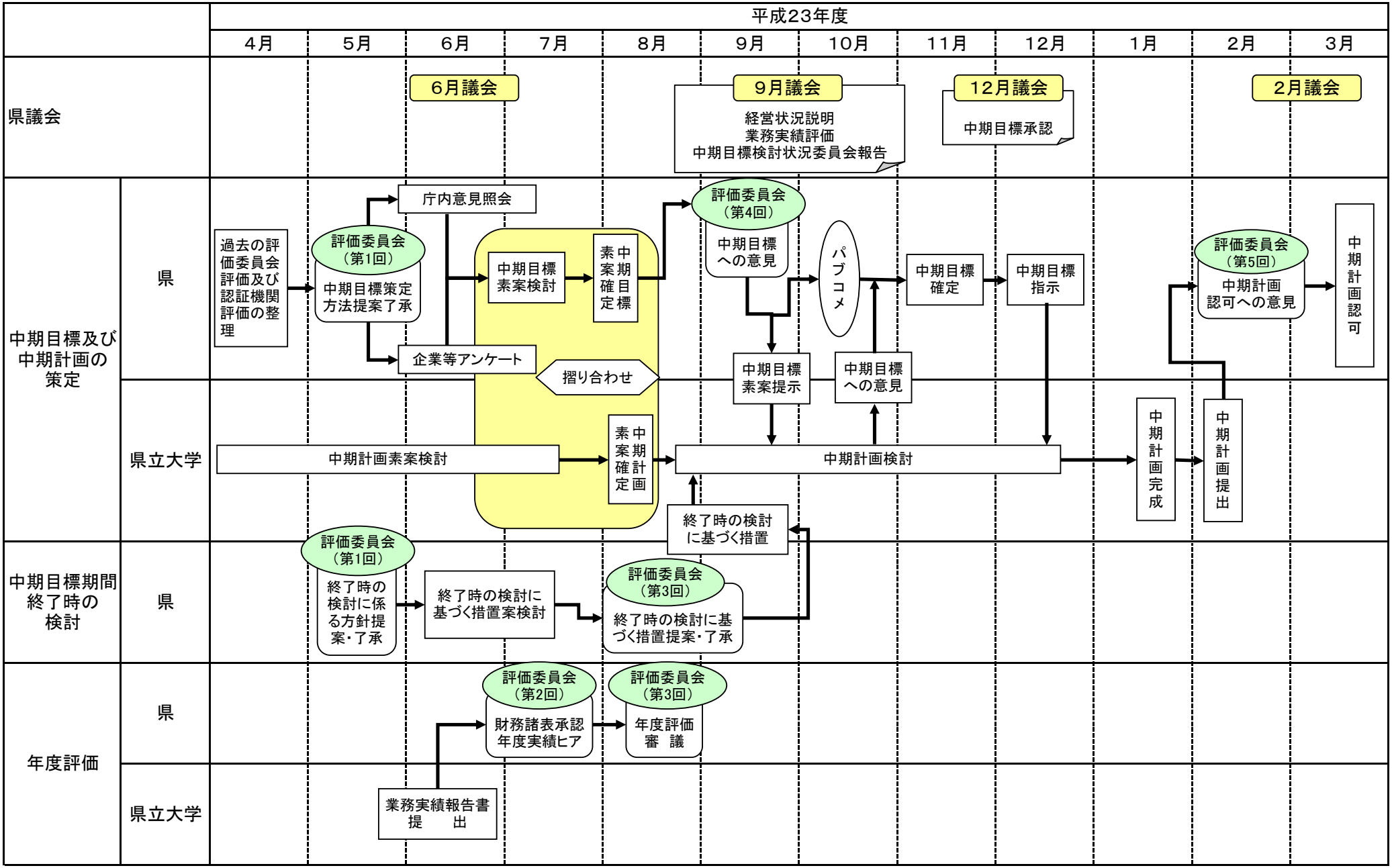
資料１－２